平成 30 年度　岡山県立倉敷工業高等学校特別入学者選抜選択実施する検査（実技）

問　題　用　紙

電子機械科

【１】　基準線と長さが等しい平行線を 10mm 間隔で５本かきなさい。
ただし，線の左端は基準線にそろえなさい。

【２】　直径が 30mm，50mm，70mm の円を３つかきなさい。

【３】　解答用紙にある線分ＡＢを半径とした円をかき，その円にすべての辺が接する正六角形をかきなさい。ただし，図をかくときに用いた線などは消さなくてもよろしい。
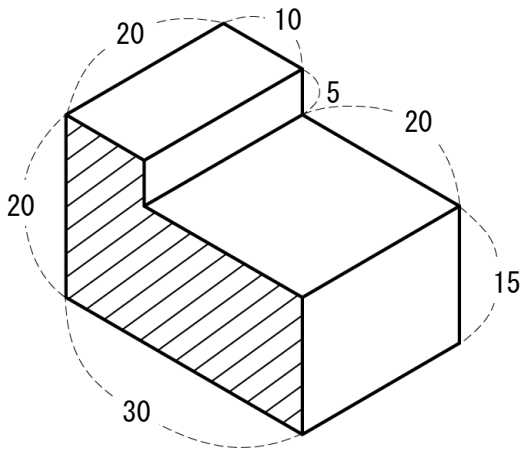
【４】　次の図のような立体（等角図）があります。この立体の展開図を図の斜線部を基準にかきなさい。ただし，寸法の単位は mm とします。